Scheda tecnica

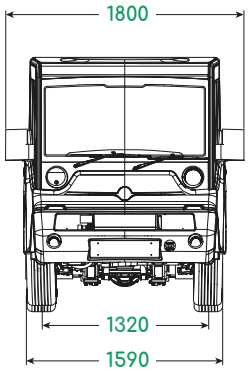

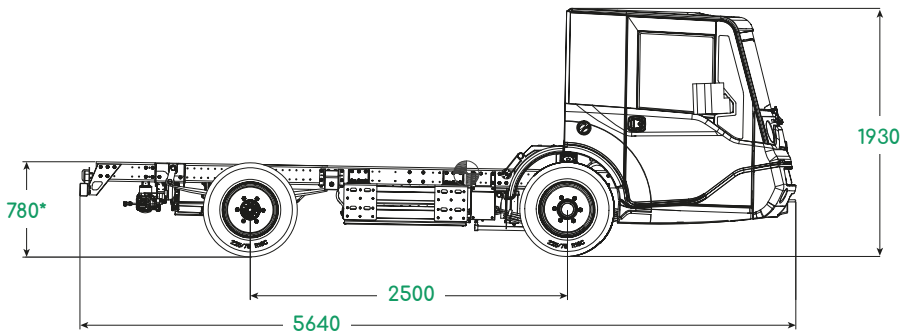

*Quota con veicolo scarico in configurazione con 1 batteria

EQUIPAGGIAMENTI

Cabina avanzata	di serie
Caricabatteria 7,4 kW integrato	di serie
Recupero di energia in frenata	di serie
Freno di stazionamento con sensore di inibizione di marcia	di serie
Sedili regolabili con poggiatesta	di serie
Sensore presenza conducente	di serie
Parabrezza riscaldato bizona	di serie
Proiettori LED	di serie
Riscaldatore automatico	di serie
Regolatore velocità	optional
Aria condizionata	optional

PRESTAZIONI

Omologazione	N1
Velocità massima	80 km/h
Massa a vuoto del veicolo (senza batterie)	1450 kg
Massa totale a terra	3500 kg
Portata utile a telaio	1700 kg
Diametro di sterzata (ingombro massimo esterno)	12 m

DIMENSIONI GENERALI

Lunghezza	5640 mm
Larghezza	1590 mm
Altezza	1930 mm
Altezza piano di salita abitacolo	380 mm
Sbalzo anteriore	1800 mm
Angolo d'attacco (veicolo carico)	20%
Numero posti	2
Passo	2500/3100 mm

TRASMISSIONE

Trasmissione posteriore	di serie
Ponte riduttore con differenziale	
Rapporto di riduzione	12:1

FRENI

Sistema frenante	Idraulico
Servofreno	di serie
ABS	di serie

MOTORIZZAZIONE

Motore magneti permanenti a controllo vettoriale

Voltaggio	350V DC
Potenza di picco	90 kW
Potenza nominale	60 kW
Coppia massima	380 Nm

SOSPENSIONI

Anteriore	Balestre e Ammortizzatore
Posteriore	Balestre e Ammortizzatore

RUOTE E PNEUMATICI

Dimensioni pneumatici	225/75 R16 C

BATTERIA

Litio	Da 35 kWh (**)
Autonomia	Fino a 250 km WLTP
Peso batteria	295 kg

(**) Modulo batteria da 35kW,
veicolo configurabile con 1 o 2 batterie